Karta techniczna wyrobu (pl)

Piece kaflowe Typ: 326

BAVARIA K I.

Karta techniczna wyrobu (pl)

Piece kaflowe Typ: 326

BAVARIA K I.

Parametry techniczne

326 BKJ

Moc

Moc znamionowa (kW) / **Moc regulowana** (kW)	7,0 / 3,5 - 9,0

Wymiary

Wysokość (1) x **Szerokość** (2) x **Głębokość** (3) (mm)	1000 x 760 x 494
Wymiary wewnętrzne kominka (s x w x g) / **Maksymalna długość szczap** (mm)	380 x 320 x 260 / 340

Masa w zależności od okładziny

kafle (kg)	140

Powietrze

Centralne doprowadzenie powietrza z zewnatrz (7) / **Średnica** (mm) / **Kołnierz podłączeniowy stanowi dodatkowe wyposażenie kominka**	tak / Ø 100 / nie
Regulacja powietrza wtórnego / **Regulacja powietrza pierwotnego** / **Doprowadzenie powietrza trzeciorzędowego**	tak / nie / tak
Automatyczna regulacja doprowadzenia powietrza	nie
Wysokość osi centralnego doprowadzenia powietrza od podłogi (8) (mm)	386
Odległość osi centralnego doprowadzania powietrza od najbardziej wysuniętej do tyłu części produktu (8.1) (mm)	138
Utrata ciepła powietrza V_h (m^3/hod)	≤ 1,5

Parametry

Klasyfikacja produktu	Typ BE
Opał: drewno / brykiety drzewne [*D / BD*]	
Zużycie dopuszczalnego opału przy mocy znamionowej (kg/godz.) [*D / BD*]	2,1 / 2,1
Ogrzewana przestrzeń (m^3)	70 - 180
Sprawność energetyczna (%) [*D / BD*]	81,3 / 81,3
Sezonowa efektywność energetyczna ogrzewania pomieszczeń η_s (%)	71,3
Współczynnik efektywności energetycznej EEI / **Klasa efektywności energetycznej**	108 / A+
Minimalny ciąg kominowy (Pa)	12
Temperatura na wylocie spalin (°C) [*D / BD*]	284 / 284
Przepływ masowy spalin (g/s) [*D / BD*]	6,9 / 6,9
Stężenie CO przy 13% O_2 (mg/Nm^3) [*D / BD*]	1174 / 1174
Stężenie NOx przy 13% O_2 (mg/Nm^3) [*D / BD*]	92 / 92
Stężenie OGC przy 13% O_2 (mg/Nm^3) [*D / BD*]	71 / 71
Stężenie pyłu przy 13% O_2 (mg/Nm^3) [*D / BD*]	36 / 36
Wielokrotne zamykanie drzwiczek	nie
Praca przerywana (INT) / **Praca ciągła (NOC)**	INT

Przewód dymny

Podłączenie przewodu dymnego (4)	górny / tylny
Średnica przewodu dymnego (mm)	Ø 150
Wysokość osi tylnego przewodu spalinowego od podłogi (5) (mm)	804
Odległość osi górnego przewodu spalinowego do nadalej z tyłu położonej części wyrobu (6) (mm)	182
Klasa temperaturowa komina	T 400 G
Maksymalne obciążenie komina m_{chim} (kg)	-
Podłączenie do wspólnego komina	nie

Próby

EN 16510-1	tak
EN 16510-2-1	tak
I. BImSchV Stufe 2	tak
EKODESIGN	tak

Odległości od materiałów palnych

Sufit d_C (mm)	>750
część przed szkłem d_P (mm)	800
podłoga z przodu d_F (mm)	0
podłoga dolna część d_B (mm)	0
obszar promieniowania bocznego d_L (mm)	400
część boczna d_{S1} / d_{S2} / d_{S3} (mm)	200 / 200 / 200
część boczna d_S (mm)	200
tylna część d_R (mm)	200
Minimalna odległość od ścian wykonanych z materiałów niepalnych d_{non} (mm)	50

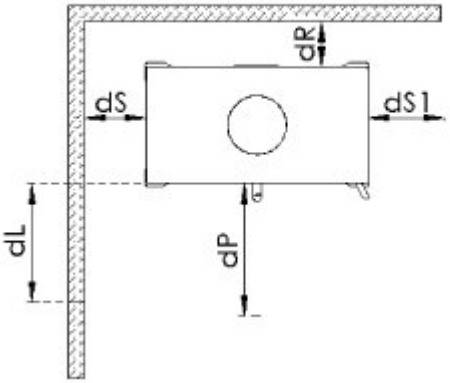

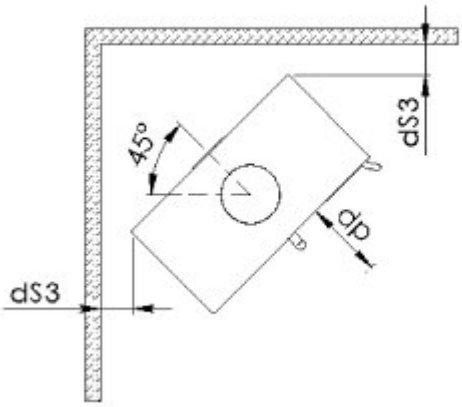

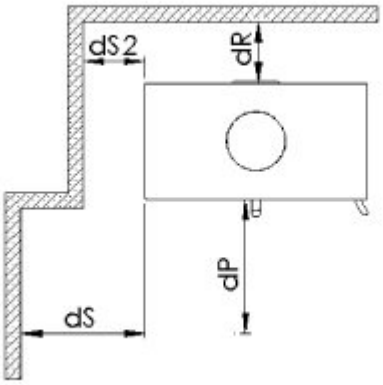

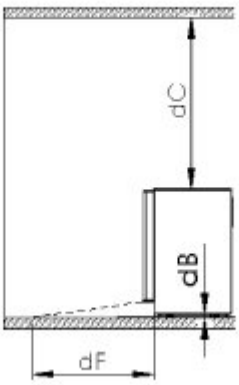

Rysunek wymiarowy

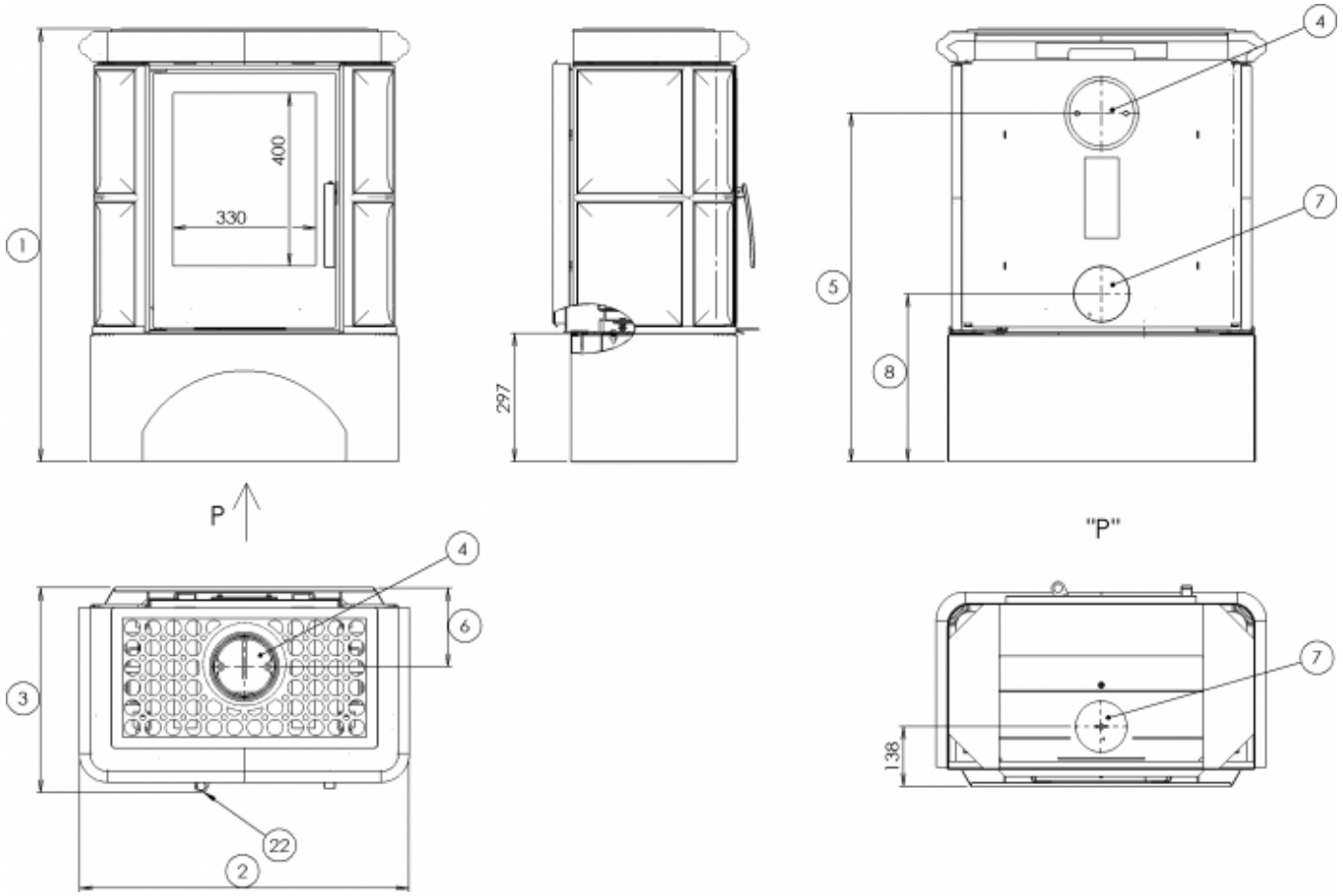

Informacje uzupełniające

1	wysokość	1000 mm
2	szerokość	760 mm
3	głębokość	494 mm
4	przewód dymny	Ø 150 mm
5	wysokość osi tylnego przewodu spalinowego od podłogi	804 mm
6	odległość osi górnego przewodu spalinowego do nadalej z tyłu położonej części wyrobu	182 mm
7	centralne doprowadzenie powietrza z zewnatrz	Ø 100 mm
8	wysokość osi centralnego doprowadzenia powietrza od podłogi	386 mm
8.1	odległość osi centralnego doprowadzania powietrza od najbardziej wysuniętej do tyłu części produktu	138 mm
22	regulacja intensywności spalania – w prawo otwarte	

Schemat montażowy

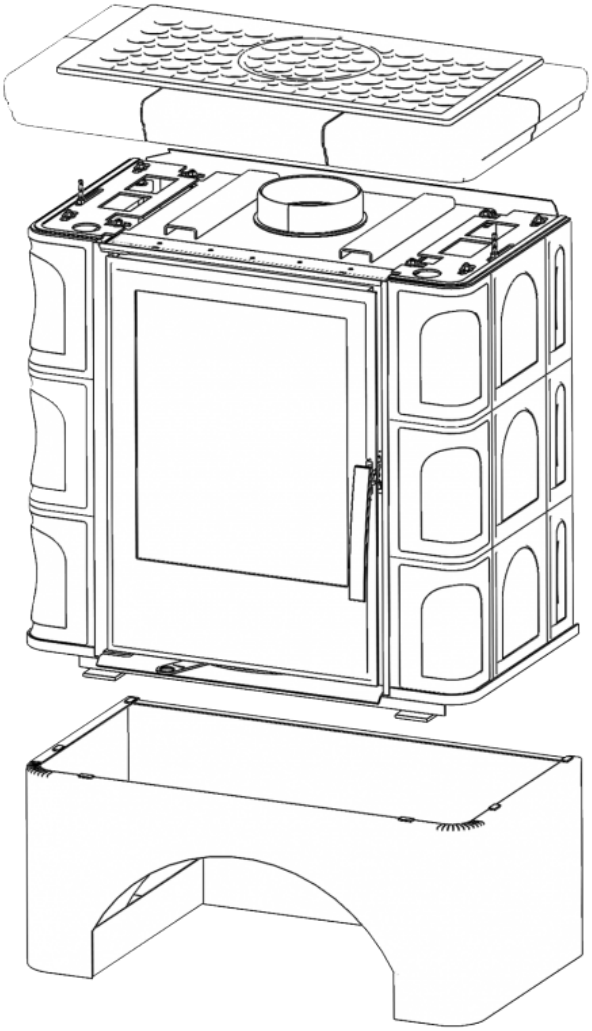

Regulacja

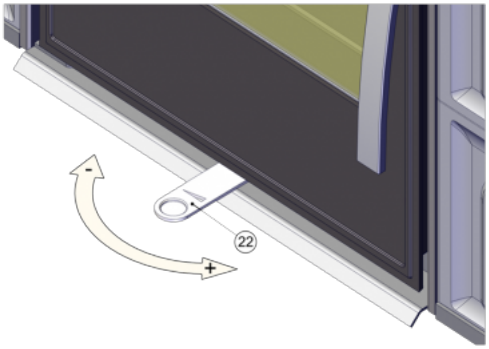

Ogrzewanie drewnem i brykietami drzewnymi
Regulacja mocy tylko przez intensywność spalania.

Producent: ABX, spol. s r.o., Žitná 1091/3, 408 01 Rumburk, Česká republika
tel.: 412 332 523, 412 333 614, fax: 412 333 521, e-mail: info@abx.cz, web: www.abx.cz
Stan na dzień: 22.6. 2026