Karta techniczna wyrobu (pl)

Piece kaflowe Typ: 402

IKARIA EXKLUSIVE kafelki cokół

Karta techniczna wyrobu (pl)

Piece kaflowe Typ: 402

IKARIA EXKLUSIVE kafelki cokół

Parametry techniczne

	402 IKF
Moc	
Moc znamionowa (kW) / **Moc regulowana** (kW)	6,0 / 3,0 - 8,0
Wymiary	
Wysokość (1) x **Szerokość** (2) x **Głębokość** (3) (mm)	791 x 773 x 440
Wymiary wewnętrzne kominka (s x w x g) / **Maksymalna długość szczap** (mm)	380 x 345 x 225 / 330
Masa w zależności od okładziny	
kafle (kg)	124
Powietrze	
Centralne doprowadzenie powietrza z zewnatrz (7) / **Średnica** (mm) / **Kołnierz podłączeniowy stanowi dodatkowe wyposażenie kominka**	tak / Ø 100 / nie
Regulacja powietrza wtórnego / **Regulacja powietrza pierwotnego** / **Doprowadzenie powietrza trzeciorzędowego**	tak / tak / tak
Automatyczna regulacja doprowadzenia powietrza	nie
Wysokość osi centralnego doprowadzenia powietrza od podłogi (8) (mm)	220
Odległość osi centralnego doprowadzania powietrza od najbardziej wysuniętej do tyłu części produktu (8.1) (mm)	167
Utrata ciepła powietrza V_h (m^3/hod)	≤ 1,5
Parametry	
Klasyfikacja produktu	Typ BE
Opał: drewno / brykiety drzewne [*D / BD*]	
Zużycie dopuszczalnego opału przy mocy znamionowej (kg/godz.) [*D / BD*]	1,9 / 1,6
Ogrzewana przestrzeń (m^3)	60 - 160
Sprawność energetyczna (%) [*D / BD*]	77,7 / 78,4
Sezonowa efektywność energetyczna ogrzewania pomieszczeń η_s (%)	67,7
Współczynnik efektywności energetycznej EEI / **Klasa efektywności energetycznej**	103 / A
Minimalny ciąg kominowy (Pa)	12
Temperatura na wylocie spalin (°C) [*D / BD*]	304 / 287
Przepływ masowy spalin (g/s) [*D / BD*]	6,9 / 6,8
Stężenie CO przy 13% O_2 (mg/Nm^3) [*D / BD*]	777 / 886
Stężenie NOx przy 13% O_2 (mg/Nm^3) [*D / BD*]	89 / 114
Stężenie OGC przy 13% O_2 (mg/Nm^3) [*D / BD*]	57 / 21
Stężenie pyłu przy 13% O_2 (mg/Nm^3) [*D / BD*]	30 / 39
Wielokrotne zamykanie drzwiczek	nie
Praca przerywana (INT) / **Praca ciągła (NOC)**	INT
Przewód dymny	
Podłączenie przewodu dymnego (4)	górny / tylny
Średnica przewodu dymnego (mm)	Ø 150
Wysokość osi tylnego przewodu spalinowego od podłogi (5) (mm)	689
Odległość osi górnego przewodu spalinowego do nadalej z tyłu położonej części wyrobu (6) (mm)	138
Klasa temperaturowa komina	T 400 G
Maksymalne obciążenie komina m_{chim} (kg)	-
Podłączenie do wspólnego komina	nie

Próby

EN 16510-1	tak
EN 16510-2-1	tak
I. BImSchV Stufe 2	tak
EKODESIGN	tak

Odległości od materiałów palnych

Sufit d_C (mm)	>750
część przed szkłem d_P (mm)	800
podłoga z przodu d_F (mm)	0
podłoga dolna część d_B (mm)	0
obszar promieniowania bocznego d_L (mm)	300
część boczna d_{S1} / d_{S2} / d_{S3} (mm)	200 / 200 / 200
część boczna d_S (mm)	200
tylna część d_R (mm)	200
Minimalna odległość od ścian wykonanych z materiałów niepalnych d_{non} (mm)	50

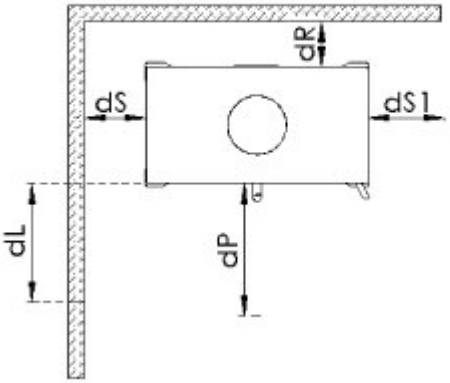

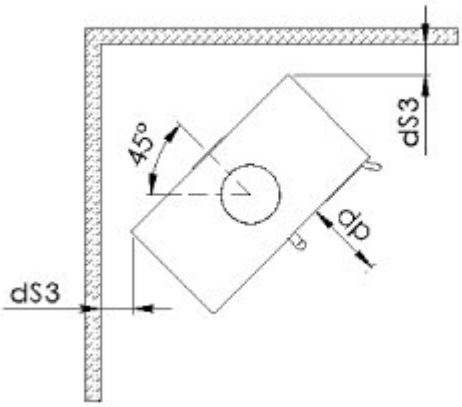

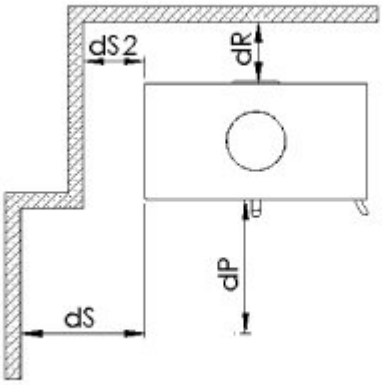

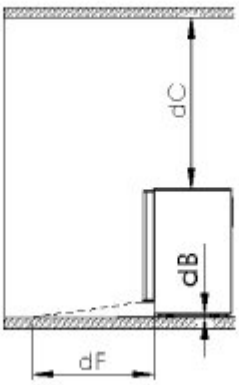

Rysunek wymiarowy

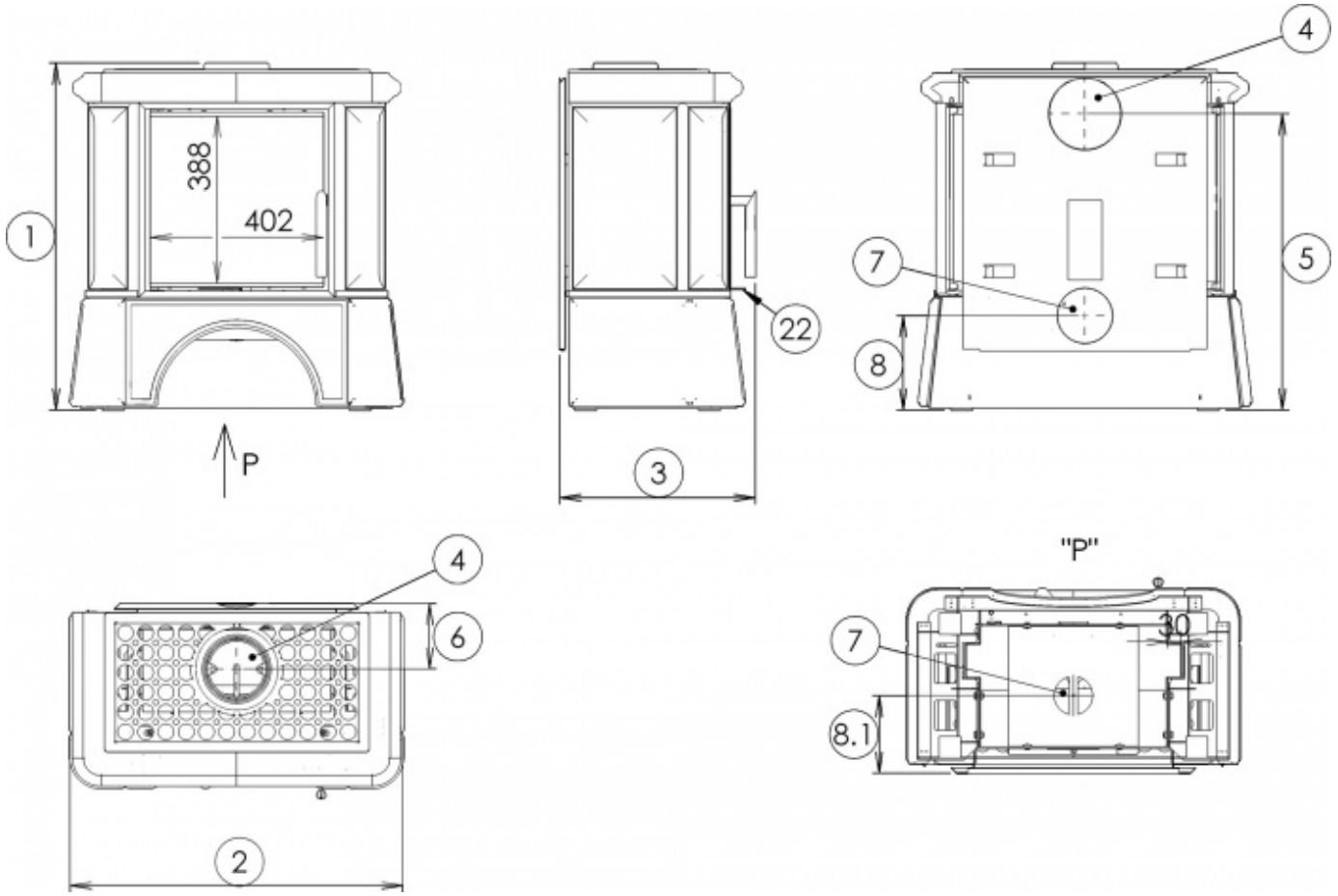

Informacje uzupełniające

1	wysokość	791 mm
2	szerokość	773 mm
3	głębokość	440 mm
4	przewód dymny	Ø 150 mm
5	wysokość osi tylnego przewodu spalinowego od podłogi	689 mm
6	odległość osi górnego przewodu spalinowego do nadalej z tyłu położonej części wyrobu	138 mm
7	centralne doprowadzenie powietrza z zewnatrz	Ø 100 mm
8	wysokość osi centralnego doprowadzenia powietrza od podłogi	220 mm
8.1	odległość osi centralnego doprowadzania powietrza od najbardziej wysuniętej do tyłu części produktu	167 mm
22	regulacja intensywności spalania – w prawo otwarte	

Regulacja

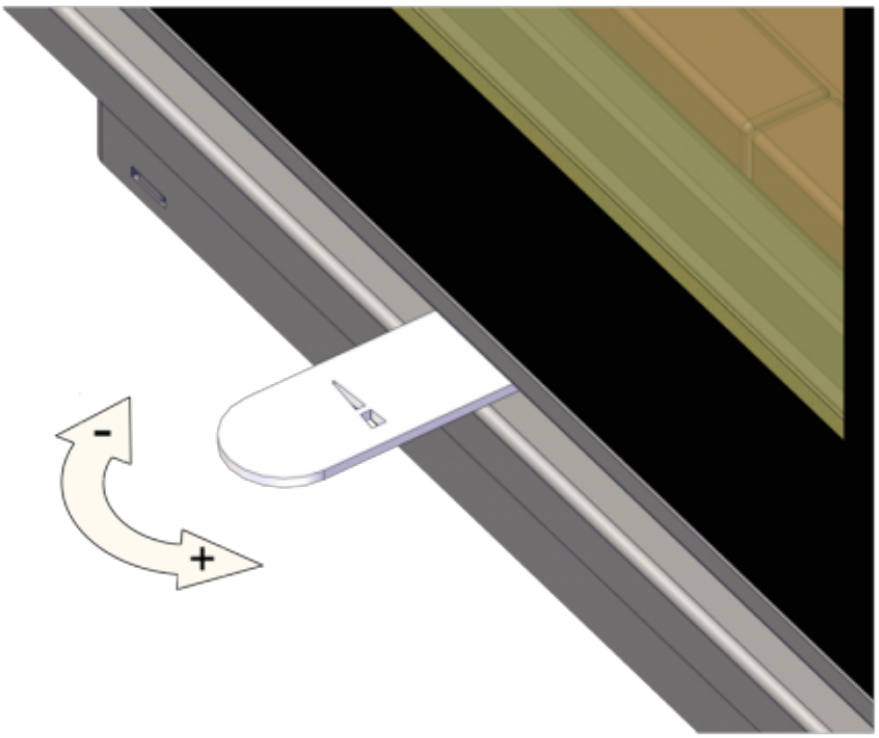

Ogrzewanie drewnem i brykietami drzewnymi
Regulacja mocy tylko przez intensywność spalania.

Producent: ABX, spol. s r.o., Žitná 1091/3, 408 01 Rumburk, Česká republika
tel.: 412 332 523, 412 333 614, fax: 412 333 521, e-mail: info@abx.cz, web: www.abx.cz
Stan na dzień: 22.6. 2026