Karta techniczna wyrobu (pl)

Piece kaflowe Typ: 300

KASTILIE

Karta techniczna wyrobu (pl)

Piece kaflowe Typ: 300

KASTILIE

Parametry techniczne

	300 KAS
Moc	
Moc znamionowa (kW) / **Moc regulowana** (kW)	6,5 / 3,0 - 8,5
Wymiary	
Wysokość (1) x **Szerokość** (2) x **Głębokość** (3) (mm)	1308 x 465 x 465
Wymiary wewnętrzne kominka (s x w x g) / **Maksymalna długość szczap** (mm)	320 x 460 x 285 / 280
Masa w zależności od okładziny	
kafle (kg)	140
Powietrze	
Centralne doprowadzenie powietrza z zewnatrz (7) / **Średnica** (mm) / **Kołnierz podłączeniowy stanowi dodatkowe wyposażenie kominka**	tak / Ø 100 / tak
Regulacja powietrza wtórnego / **Regulacja powietrza pierwotnego** / **Doprowadzenie powietrza trzeciorzędowego**	tak / nie / tak
Automatyczna regulacja doprowadzenia powietrza	nie
Wysokość osi centralnego doprowadzenia powietrza od podłogi (8) (mm)	96
Odległość osi centralnego doprowadzania powietrza od najbardziej wysuniętej do tyłu części produktu (8.1) (mm)	232
Utrata ciepła powietrza V_h (m^3/hod)	≤ 1,5
Parametry	
Klasyfikacja produktu	Typ BE
Opał: drewno / brykiety drzewne [*D / BD*]	
Zużycie dopuszczalnego opału przy mocy znamionowej (kg/godz.) [*D / BD*]	2,0 / 2,0
Ogrzewana przestrzeń (m^3)	60 - 170
Sprawność energetyczna (%) [*D / BD*]	78,1 / 78,1
Sezonowa efektywność energetyczna ogrzewania pomieszczeń η_s (%)	68,1
Współczynnik efektywności energetycznej EEI / **Klasa efektywności energetycznej**	103 / A
Minimalny ciąg kominowy (Pa)	12
Temperatura na wylocie spalin (°C) [*D / BD*]	275 / 275
Przepływ masowy spalin (g/s) [*D / BD*]	7,6 / 7,6
Stężenie CO przy 13% O_2 (mg/Nm^3) [*D / BD*]	1010 / 1010
Stężenie NOx przy 13% O_2 (mg/Nm^3) [*D / BD*]	110 / 110
Stężenie OGC przy 13% O_2 (mg/Nm^3) [*D / BD*]	55 / 55
Stężenie pyłu przy 13% O_2 (mg/Nm^3) [*D / BD*]	33 / 33
Wielokrotne zamykanie drzwiczek	tak
Praca przerywana (INT) / **Praca ciągła (NOC)**	INT
Przewód dymny	
Podłączenie przewodu dymnego (4)	górny / tylny
Średnica przewodu dymnego (mm)	Ø 150
Wysokość osi tylnego przewodu spalinowego od podłogi (5) (mm)	1062
Odległość osi górnego przewodu spalinowego do nadalej z tyłu położonej części wyrobu (6) (mm)	232
Klasa temperaturowa komina	T 400 G
Maksymalne obciążenie komina m_{chim} (kg)	-
Podłączenie do wspólnego komina	nie

Próby

EN 16510-1	tak
EN 16510-2-1	tak
I. BImSchV Stufe 2	tak
EKODESIGN	tak

Odległości od materiałów palnych

Sufit d_C (mm)	>750
część przed szkłem d_P (mm)	800
podłoga z przodu d_F (mm)	0
podłoga dolna część d_B (mm)	0
obszar promieniowania bocznego d_L (mm)	200
część boczna d_{S1} / d_{S2} / d_{S3} (mm)	350 / 100 / 50
część boczna d_S (mm)	350
tylna część d_R (mm)	50
Minimalna odległość od ścian wykonanych z materiałów niepalnych d_{non} (mm)	50

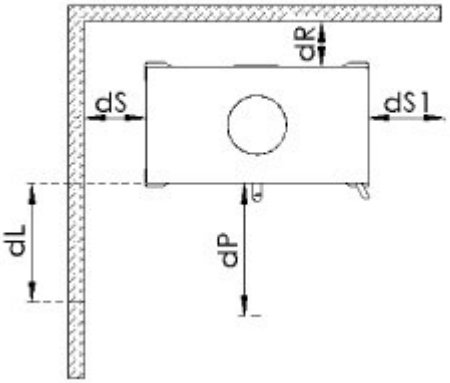

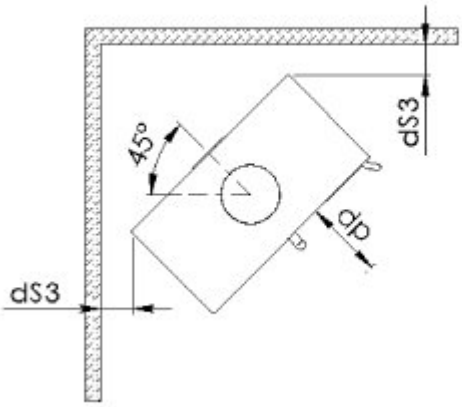

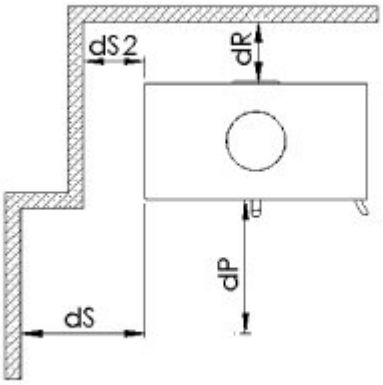

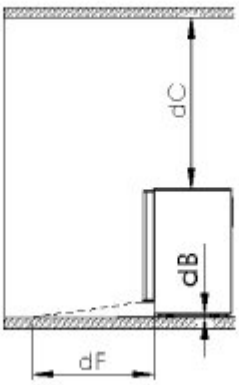

Rysunek wymiarowy

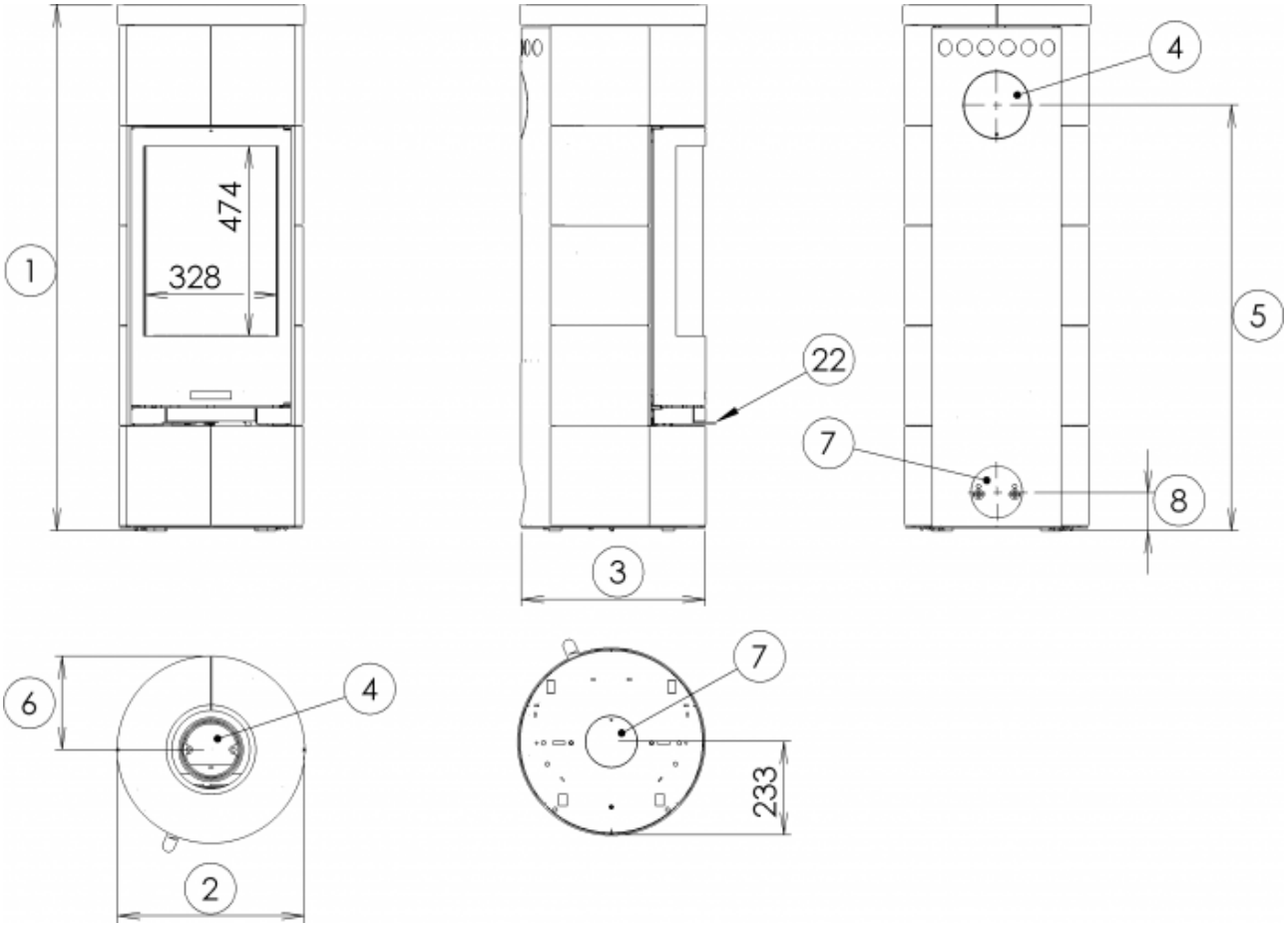

Informacje uzupełniające

1	wysokość	1308 mm
2	szerokość	465 mm
3	głębokość	465 mm
4	przewód dymny	Ø 150 mm
5	wysokość osi tylnego przewodu spalinowego od podłogi	1062 mm
6	odległość osi górnego przewodu spalinowego do nadalej z tyłu położonej części wyrobu	232 mm
7	centralne doprowadzenie powietrza z zewnatrz	Ø 100 mm
8	wysokość osi centralnego doprowadzenia powietrza od podłogi	96 mm
8.1	odległość osi centralnego doprowadzania powietrza od najbardziej wysuniętej do tyłu części produktu	232 mm
22	regulacja intensywności spalania – w prawo otwarte	

Regulacja

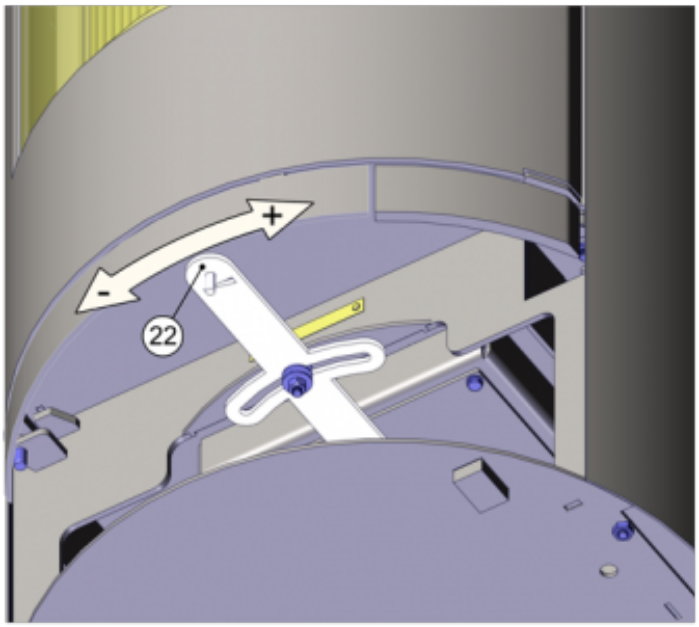

Ogrzewanie drewnem i brykietami drzewnymi

Regulacja mocy tylko przez intensywność spalania.

Producent: ABX, spol. s r.o., Žitná 1091/3, 408 01 Rumburk, Česká republika

tel.: 412 332 523, 412 333 614, fax: 412 333 521, e-mail: info@abx.cz, web: www.abx.cz

Stan na dzień: 27.5. 2026