Karta techniczna wyrobu (pl)

Piece kominkowe Typ: 359

ARKTIS 4655-4-II

Karta techniczna wyrobu (pl)

Piece kominkowe Typ: 359

ARKTIS 4655-4-II

Parametry techniczne

359 AKA

Moc

Moc znamionowa (kW) / **Moc regulowana** (kW)	5,0 / 2,5 - 7,0

Wymiary

Wysokość (1) x **Szerokość** (2) x **Głębokość** (3) (mm)	985 x 523 x 384
Wymiary wewnętrzne kominka (s x w x g) / **Maksymalna długość szczap** (mm)	315 x 435 x 260 / 270

Masa w zależności od okładziny

kamień (kg)	113
Blacha (kg)	72

Powietrze

Centralne doprowadzenie powietrza z zewnatrz (7) / **Średnica** (mm) / **Kołnierz podłączeniowy stanowi dodatkowe wyposażenie kominka**	tak / Ø 100 / nie
Regulacja powietrza wtórnego / **Regulacja powietrza pierwotnego** / **Doprowadzenie powietrza trzeciorzędowego**	tak / tak / tak
Automatyczna regulacja doprowadzenia powietrza	nie
Wysokość osi centralnego doprowadzenia powietrza od podłogi (8) (mm)	275
Utrata ciepła powietrza V_h (m^3/hod)	≤ 1,5

Parametry

Klasyfikacja produktu	Typ BE
Opał: drewno / brykiety drzewne / brykiety z węgla brunatnego [*D / BD / BWB*]	
Zużycie dopuszczalnego opału przy mocy znamionowej (kg/godz.) [*D / BD / BWB*]	1,6 / 1,6 / 1,2
Ogrzewana przestrzeń (m^3)	50 - 140
Sprawność energetyczna (%) [*D / BD / BWB*]	80,4 / 80,4 / 81,4
Sezonowa efektywność energetyczna ogrzewania pomieszczeń η_s (%)	70,4
Współczynnik efektywności energetycznej EEI / **Klasa efektywności energetycznej**	107 / A
Minimalny ciąg kominowy (Pa)	12
Temperatura na wylocie spalin (°C) [*D / BD / BWB*]	286 / 286 / 271
Przepływ masowy spalin (g/s) [*D / BD / BWB*]	5,1 / 5,1 / 5,2
Stężenie CO przy 13% O_2 (mg/Nm^3) [*D / BD / BWB*]	1178 / 1178 / 939
Stężenie NOx przy 13% O_2 (mg/Nm^3) [*D / BD / BWB*]	80 / 80 / 130
Stężenie OGC przy 13% O_2 (mg/Nm^3) [*D / BD / BWB*]	67 / 67 / 42
Stężenie pyłu przy 13% O_2 (mg/Nm^3) [*D / BD / BWB*]	29 / 29 / 38
Wielokrotne zamykanie drzwiczek	tak
Praca przerywana (INT) / **Praca ciągła (NOC)**	INT

Przewód dymny

Podłączenie przewodu dymnego (4)	górny / tylny
Średnica przewodu dymnego (mm)	Ø 150
Wysokość osi tylnego przewodu spalinowego od podłogi (5) (mm)	815
Odległość osi górnego przewodu spalinowego do nadalej z tyłu położonej części wyrobu (6) (mm)	137
Klasa temperaturowa komina	T 400 G
Maksymalne obciążenie komina m_{chim} (kg)	-
Podłączenie do wspólnego komina	nie

Próby

EN 16510-1	tak
EN 16510-2-1	tak
I. BImSchV Stufe 2	tak
EKODESIGN	tak

Odległości od materiałów palnych

Sufit d_C (mm)	>750
część przed szkłem d_P (mm)	800
podłoga z przodu d_F (mm)	0
podłoga dolna część d_B (mm)	0
obszar promieniowania bocznego d_L (mm)	400
część boczna d_{S1} / d_{S2} / d_{S3} (mm)	200 / 200 / 200
część boczna d_S (mm)	200
tylna część d_R (mm)	200
Minimalna odległość od ścian wykonanych z materiałów niepalnych d_{non} (mm)	50

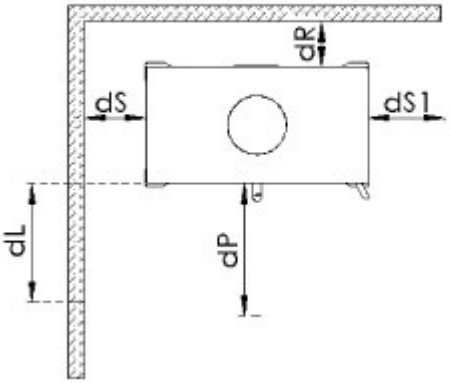

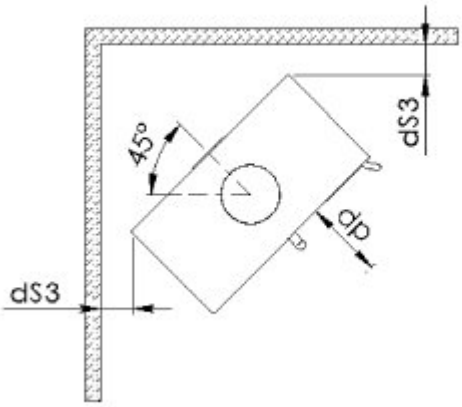

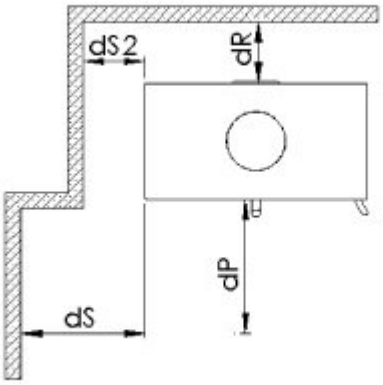

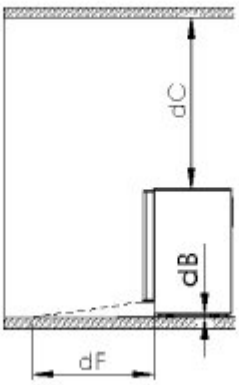

Rysunek wymiarowy

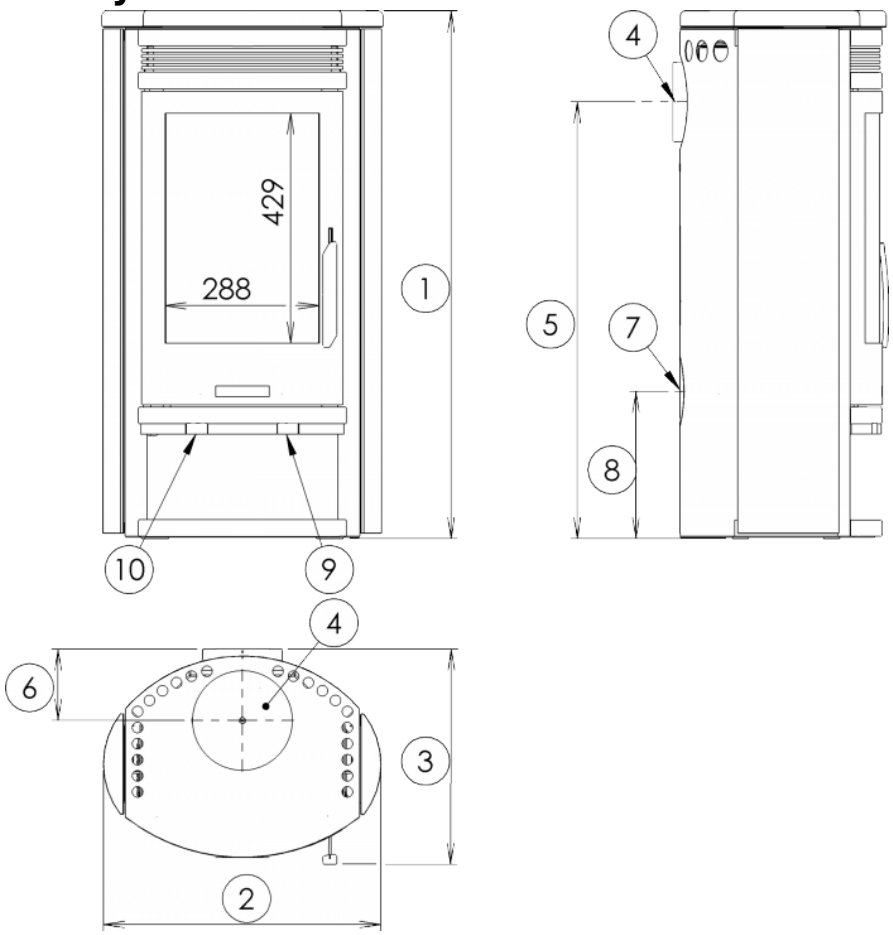

Informacje uzupełniające

1	wysokość	985 mm
2	szerokość	523 mm
3	głębokość	384 mm
4	przewód dymny	Ø 150 mm
5	wysokość osi tylnego przewodu spalinowego od podłogi	815 mm
6	odległość osi górnego przewodu spalinowego do nadalej z tyłu położonej części wyrobu	137 mm
7	centralne doprowadzenie powietrza z zewnatrz	Ø 100 mm
8	wysokość osi centralnego doprowadzenia powietrza od podłogi	275 mm
9	regulacja pierwotnego doprowadzenia powietrza – zasunięte otwarte	
10	regulacja powietrza wtórnego – zasunięte otwarte	

Regulacja

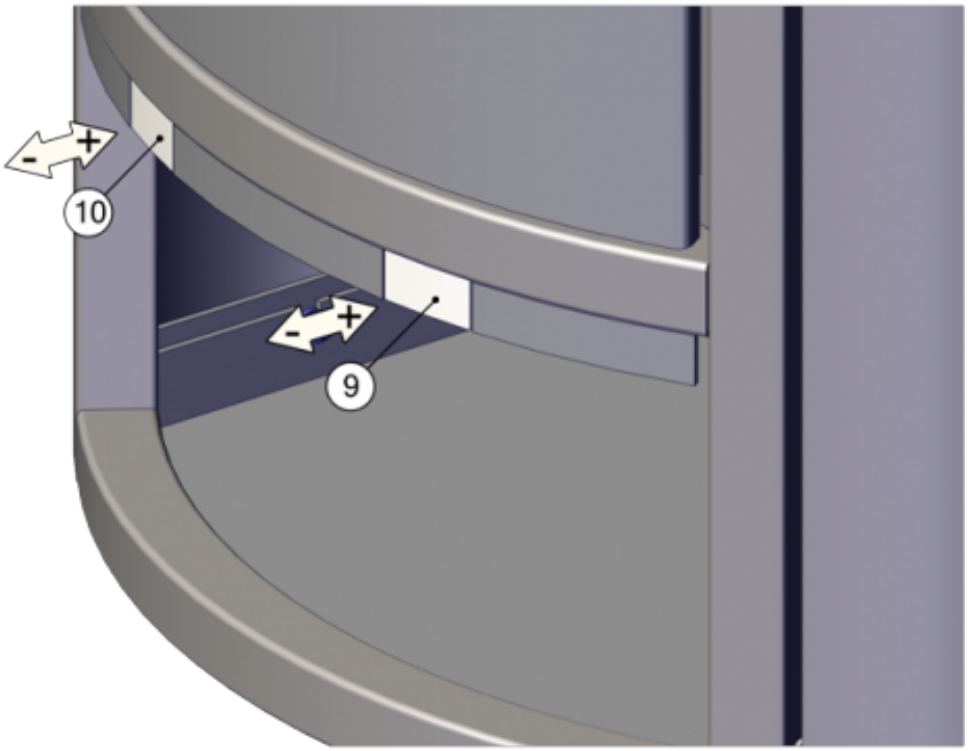

Ogrzewanie drewnem i brykietami drzewnymi

Moc regulowana tylko przy pomocy regulatora wtórnego obiegu powietrza (pozycja 10). Pierwotny obieg powietrza (pozycja 9) producent zaleca po rozgrzaniu pieca zamknąć całkowicie lub prawie całkowicie.

Ogrzewanie za pomocą brykietów z węgla brunatnego

Moc regulowana tylko za pomocą regulatora pierwotnego obiegu powietrza (pozycja 9). Wtórny obieg powietrza (pozycja 10) po rozgrzaniu pieca producent zaleca zamknąć całkowicie lub prawie całkowicie.

Producent: ABX, spol. s r.o., Žitná 1091/3, 408 01 Rumburk, Česká republika
tel.: 412 332 523, 412 333 614, fax: 412 333 521, e-mail: info@abx.cz, web: www.abx.cz
Stan na dzień: 01.4. 2026