# Karta techniczna wyrobu (pl)

Piece kominkowe Typ: 390

## POLAR 4654-6-II

# Karta techniczna wyrobu (pl)

Piece kominkowe Typ: 390

# POLAR 4654-6-II

## Parametry techniczne

**390 PLB**

### Moc

| | |
|---|---|
| **Moc znamionowa** (kW) / **Moc regulowana** (kW) | 6,5 / 3,0 - 8,5 |

### Wymiary

| | |
|---|---|
| **Wysokość** (1) x **Szerokość** (2) x **Głębokość** (3) (mm) | 1138 x 604 x 490 |
| **Wymiary wewnętrzne kominka** (s x w x g) / **Maksymalna długość szczap** (mm) | 385 x 455 x 300 / 340 |

### Masa w zależności od okładziny

| | |
|---|---|
| **kamień** (kg) | 160 |
| **Blacha** (kg) | 125 |

### Powietrze

| | |
|---|---|
| **Centralne doprowadzenie powietrza z zewnatrz** (7) / **Średnica** (mm) / **Kołnierz podłączeniowy stanowi dodatkowe wyposażenie kominka** | tak / Ø 100 / nie |
| **Regulacja powietrza wtórnego** / **Regulacja powietrza pierwotnego** / **Doprowadzenie powietrza trzeciorzędowego** | tak / tak / tak |
| **Automatyczna regulacja doprowadzenia powietrza** | nie |
| **Wysokość osi centralnego doprowadzenia powietrza od podłogi** (8) (mm) | 275 |
| **Utrata ciepła powietrza $V_h$** ($m^3$/hod) | ≤ 1,5 |

### Parametry

| | |
|---|---|
| **Klasyfikacja produktu** | Typ BE |
| **Opał:** drewno / brykiety drzewne / brykiety z węgla brunatnego [*D / BD / BWB*] | |
| **Zużycie dopuszczalnego opału przy mocy znamionowej** (kg/godz.) [*D / BD / BWB*] | 2,0 / 2,0 / 1,6 |
| **Ogrzewana przestrzeń** ($m^3$) | 70 - 170 |
| **Sprawność energetyczna** (%) [*D / BD / BWB*] | 80,4 / 80,7 / 83,4 |
| **Sezonowa efektywność energetyczna ogrzewania pomieszczeń $\eta_s$** (%) | 70,4 |
| **Współczynnik efektywności energetycznej EEI** / **Klasa efektywności energetycznej** | 107 / A |
| **Minimalny ciąg kominowy** (Pa) | 12 |
| **Temperatura na wylocie spalin** (°C) [*D / BD / BWB*] | 281 / 272 / 288 |
| **Przepływ masowy spalin** (g/s) [*D / BD / BWB*] | 6,7 / 6,9 / 5,6 |
| **Stężenie CO przy 13% $O_2$** (mg/$Nm^3$) [*D / BD / BWB*] | 1103 / 956 / 722 |
| **Stężenie NOx przy 13% $O_2$** (mg/$Nm^3$) [*D / BD / BWB*] | 118 / 71 / 112 |
| **Stężenie OGC przy 13% $O_2$** (mg/$Nm^3$) [*D / BD / BWB*] | 61 / 69 / 52 |
| **Stężenie pyłu przy 13% $O_2$** (mg/$Nm^3$) [*D / BD / BWB*] | 39 / 38 / 36 |
| **Wielokrotne zamykanie drzwiczek** | tak |
| **Praca przerywana (INT)** / **Praca ciągła (NOC)** | INT |

### Przewód dymny

| | |
|---|---|
| **Podłączenie przewodu dymnego** (4) | górny / tylny |
| **Średnica przewodu dymnego** (mm) | Ø 150 |
| **Wysokość osi tylnego przewodu spalinowego od podłogi** (5) (mm) | 945 |
| **Odległość osi górnego przewodu spalinowego do nadalej z tyłu położonej części wyrobu** (6) (mm) | 166 |
| **Klasa temperaturowa komina** | T 400 G |
| **Maksymalne obciążenie komina $m_{chim}$** (kg) | - |
| **Podłączenie do wspólnego komina** | nie |

## Próby

| | |
|---|---|
| **EN 16510-1** | tak |
| **EN 16510-2-1** | tak |
| **I. BImSchV Stufe 2** | tak |
| **EKODESIGN** | tak |

## Odległości od materiałów palnych

| | |
|---|---|
| **Sufit $d_C$** (mm) | >750 |
| **część przed szkłem $d_P$** (mm) | 800 |
| **podłoga z przodu $d_F$** (mm) | 0 |
| **podłoga dolna część $d_B$** (mm) | 0 |
| **obszar promieniowania bocznego $d_L$** (mm) | 400 |
| **część boczna $d_{S1}$ / $d_{S2}$ / $d_{S3}$** (mm) | 200 / 200 / 200 |
| **część boczna $d_S$** (mm) | 200 |
| **tylna część $d_R$** (mm) | 200 |
| **Minimalna odległość od ścian wykonanych z materiałów niepalnych $d_{non}$** (mm) | 50 |

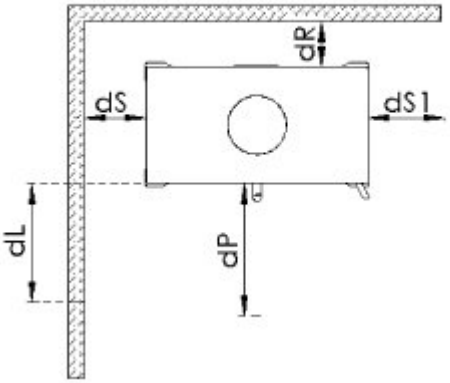


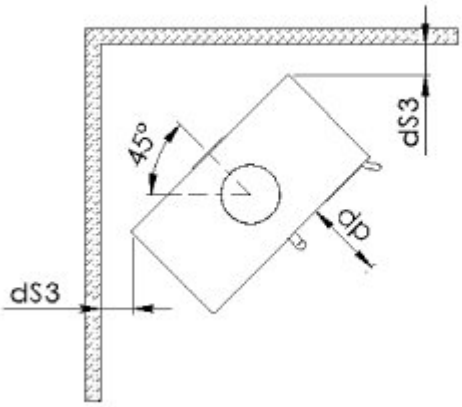


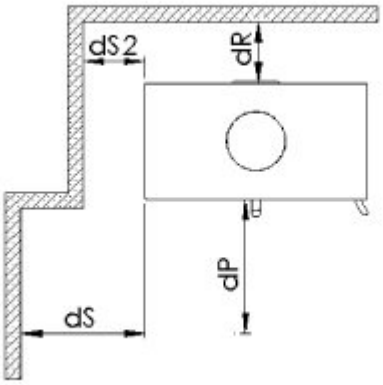


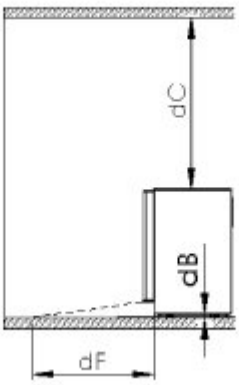

# Rysunek wymiarowy

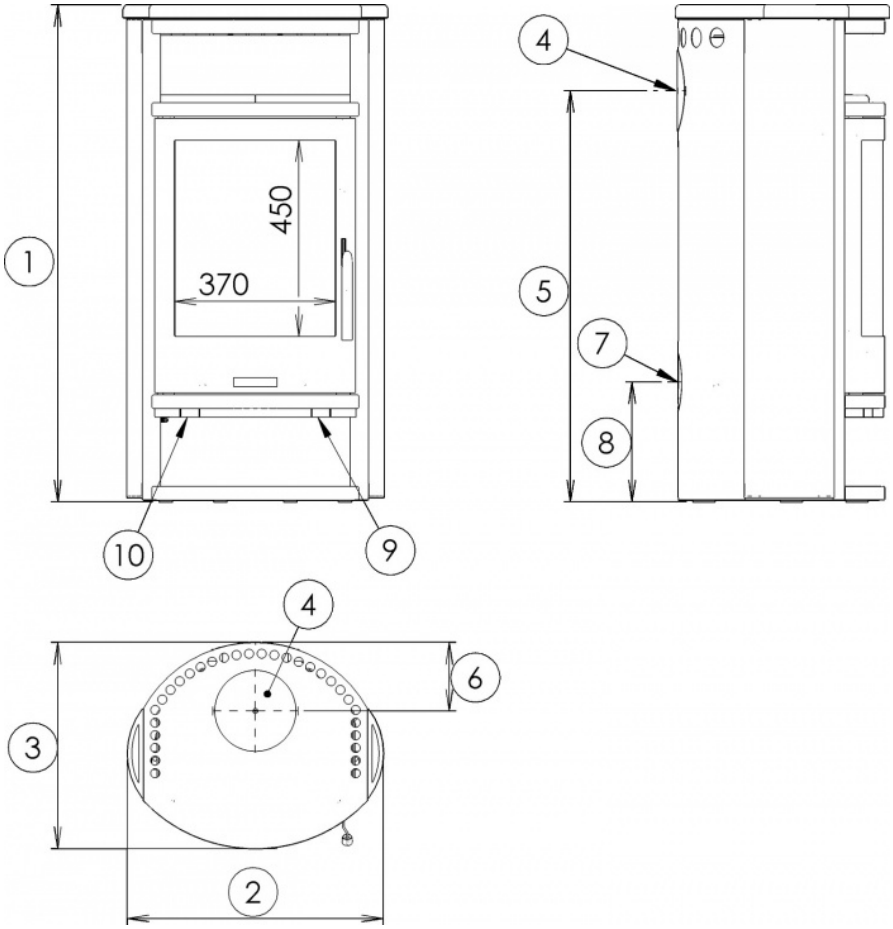


# Informacje uzupełniające

| | | |
|---|---|---|
| 1 | wysokość | 1138 mm |
| 2 | szerokość | 604 mm |
| 3 | głębokość | 490 mm |
| 4 | przewód dymny | Ø 150 mm |
| 5 | wysokość osi tylnego przewodu spalinowego od podłogi | 945 mm |
| 6 | odległość osi górnego przewodu spalinowego do nadalej z tyłu położonej części wyrobu | 166 mm |
| 7 | centralne doprowadzenie powietrza z zewnatrz | Ø 100 mm |
| 8 | wysokość osi centralnego doprowadzenia powietrza od podłogi | 275 mm |
| 9 | regulacja pierwotnego doprowadzenia powietrza – zasunięte otwarte | |
| 10 | regulacja powietrza wtórnego – zasunięte otwarte | |

# Regulacja

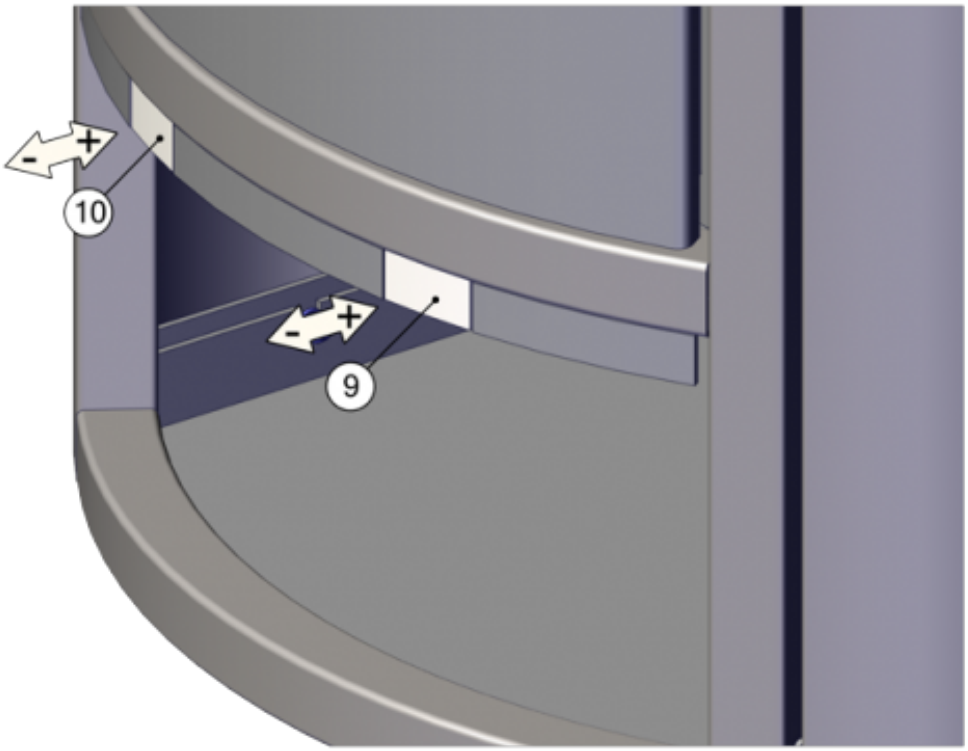


**Ogrzewanie drewnem i brykietami drzewnymi**

Moc regulowana tylko przy pomocy regulatora wtórnego obiegu powietrza (pozycja 10). Pierwotny obieg powietrza (pozycja 9) producent zaleca po rozgrzaniu pieca zamknąć całkowicie lub prawie całkowicie.

**Ogrzewanie za pomocą brykietów z węgla brunatnego**

Moc regulowana tylko za pomocą regulatora pierwotnego obiegu powietrza (pozycja 9). Wtórny obieg powietrza (pozycja 10) po rozgrzaniu pieca producent zaleca zamknąć całkowicie lub prawie całkowicie.

**Producent: ABX, spol. s r.o., Žitná 1091/3, 408 01 Rumburk, Česká republika**

tel.: 412 332 523, 412 333 614, fax: 412 333 521, e-mail: info@abx.cz, web: www.abx.cz

Stan na dzień: 14.4. 2026